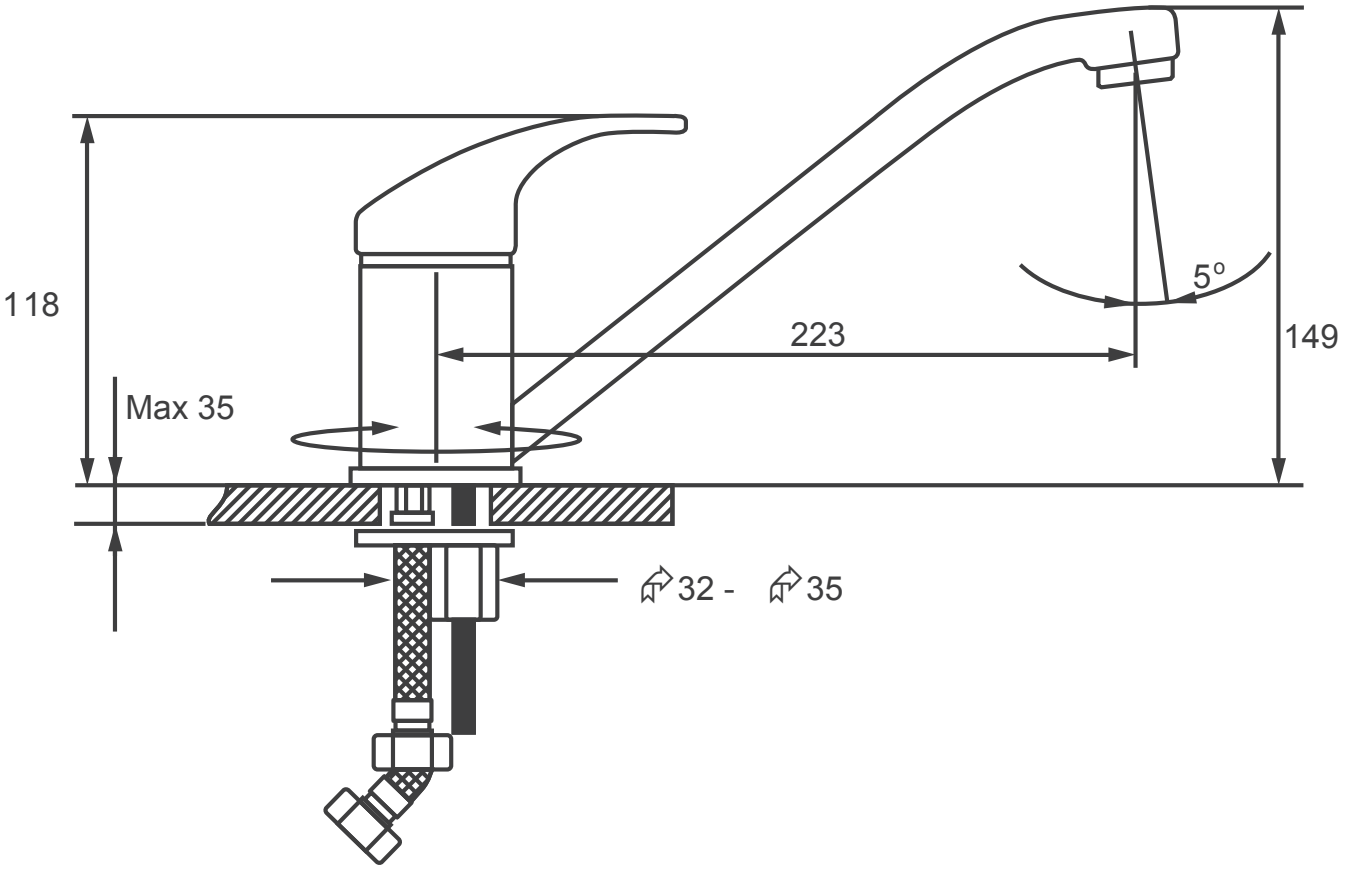
118
Max 35
223
5°
149
32 -
35