Sušička AbsoluteCare® Plus

TR938M6C

ROVNOMĚRNÉ SUŠENÍ BEZ OHLEDU NA DRUH MATERIÁLU. KAŽDÉ VLÁKNO OSKENOVÁNO A OCHRÁNĚNO
Sušička 9000 Absolute Care® Plus nabízí vynikající výsledky sušení a péči díky technologii 3DScan a Absolute Care®. Snímá úroveň vlhkosti uvnitř prádla a zajišťuje rovnoměrné vysušení i u vícevrstvých oděvů. Zajistí, že vaše oblečení a péřové bundy zůstanou nadýchané a udrží si své izolační vlastnosti.

Specifikace a benefity

TECHNOLOGIE 3DSCAN. PÉŘOVÉ BUNDY JAKO NOVÉ. 100 % OBNOVA JEJICH FUNKCE.
Technologie 3DScan poskytuje při sušení tu nejvyšší přesnost a péči. Skenuje až do hloubky 10 cm pro zjištění úrovní vlhkosti uvnitř oblečení. Teď máte jistotu, že se veškeré vaše oblečení, a to i péřové bundy, usuší rovnoměrně a zůstane nadýchané a teplé.

ABSOLUTECARE®. ZARUČENO NULOVÉ SRÁŽENÍ*
AbsoluteCare® využívá pro bezpečné sušení oblečení, a to i jemného, technologii tepelného čerpadla společně s přesnými pohyby bubnu a teplotami. Díky tomu se vlna nesrazí a hedvábí neztratí svůj tvar. Technologie obnovuje ochranu proti vodě u outdoorového oblečení a má certifikaci Woolmark Blue.

MIXDRY. ŽÁDNÉ TŘÍDĚNÍ. NAPROSTO SNADNÉ. SUŠENÍ BAVLNY A SYNTETIKY
Funkce MixDry zajišťuje snadné, důkladné a rovnoměrné usušení syntetických a bavlněných oděvů bez nadměrného, nebo naopak nedostatečného usušení. Není třeba třídit. Technologie tepelného čerpadla zajišťuje, že jednotlivé kousky oblečení dostanou přesné množství tepla za nízké spotřeby energie.

PROGRAM HYGIENE ODSTRAŇUJE VÍCE NEŽ 99,9 % BAKTERIÍ A VIRŮ* BĚHEM SUŠENÍ

Program Hygiene certifikovaný společností Swissatest suší při teplotě 60 °C a při tom dezinfikuje, odstraňuje 99,9 % bakterií a virů.* Nyní můžete sušit i přikrývky, polštáře a oblečení s plnou důvěrou.

SUŠIČKA SENSIDRY® USUŠÍ OBLEČENÍ ROVNOMĚRNĚ, A TO I PŘI NÍZKÝCH TEPLOTÁCH
Sušička SensiDry® používá přesné snímače pro zajištění rovnoměrnějšího sušení oblečení při nízkých teplotách. Vystavuje oblečení jen nezbytnému množství tepla za účelem mírného sušení, díky němuž oblečení vydrží déle.

- Maximální náplň
- Technologie tepelného čerpadla dosahuje vynikající energetické účinnosti - až o 40% úspory energie navíc
- Jazyk ovládacího panelu: čeština
- Typ displeje: Large white LED
- Spotřeba energie (program sušení bavlny k uložení): jen 1.24 (1.47) kWh po sušení s odstředěním s 1400 (1000) ot./min.
- Zpětný chod bubnu uvolní šaty a zabraňuje zamotání a pomačkání
- Indikátory fáze sušení pro
- Další indikátory: zanesený filtr, plná kondenzační nádržka, kondenzace
- Vnitřní osvětlení pro optimální viditelnost v sušičce.

AEG

Sušička AbsoluteCare® Plus

TR938M6C

Technická specifikace
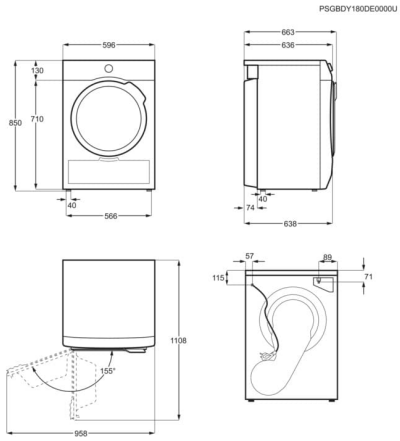
Energetická třída	A+++
Způsob sušení	s tepelným čerpadlem
Kapacita sušičky (kg)	8,0
Rozměry (mm)	850x596x663
Ovládání	Large white LED
Objem bubnu (l)	118
Reverzní otáčení bubnu	Ano
Materiál bubnu	Nerezová ocel Protex
Typ motoru	Invertorový motor se zárukou 10 let
Nožičky	4 nastavitelné nožky
Délka přívodního kabelu (m)	1.45
Napájecí napětí (V)	230
Požad. jištění (A)	5
Frekvence (Hz)	50
Zavěšení dvířek	Vpravo, zaměnitelné doleva
Standardní příslušenství	odpadní sada, sušák na boty, Condenser slots brush
Barva ovládacího panelu	Tmavě šedá
Počet funkcí tlačítka stisknout	8
Materiál těla	Ocel
Kapacita nádrže	5.28
Uložení kondenzační nádrže	v levé části panelu
Umístění filtru	Přední skříň
Woolmark	Woolmark modrý
EAN kód produktu	7332543990634